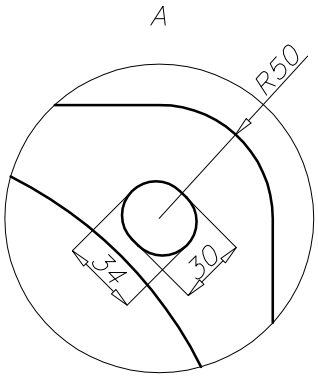
A
R50
34
30

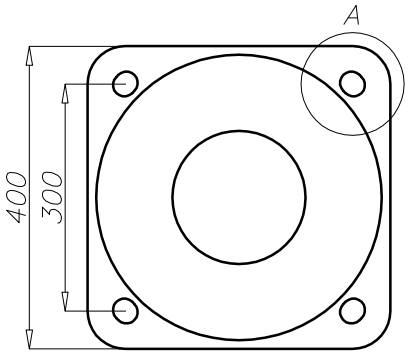
A
400
300