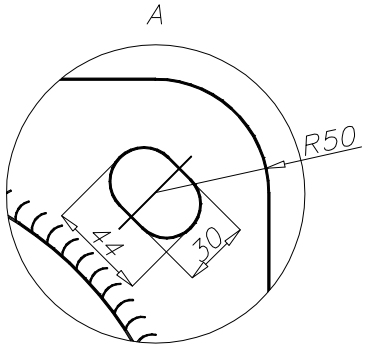
A
R50
44
30

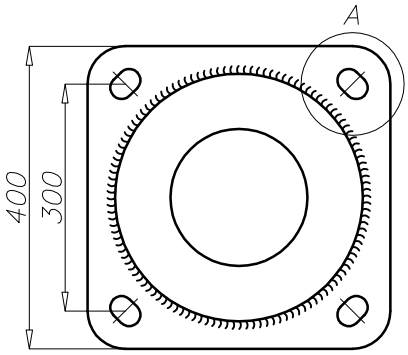
A
400
300