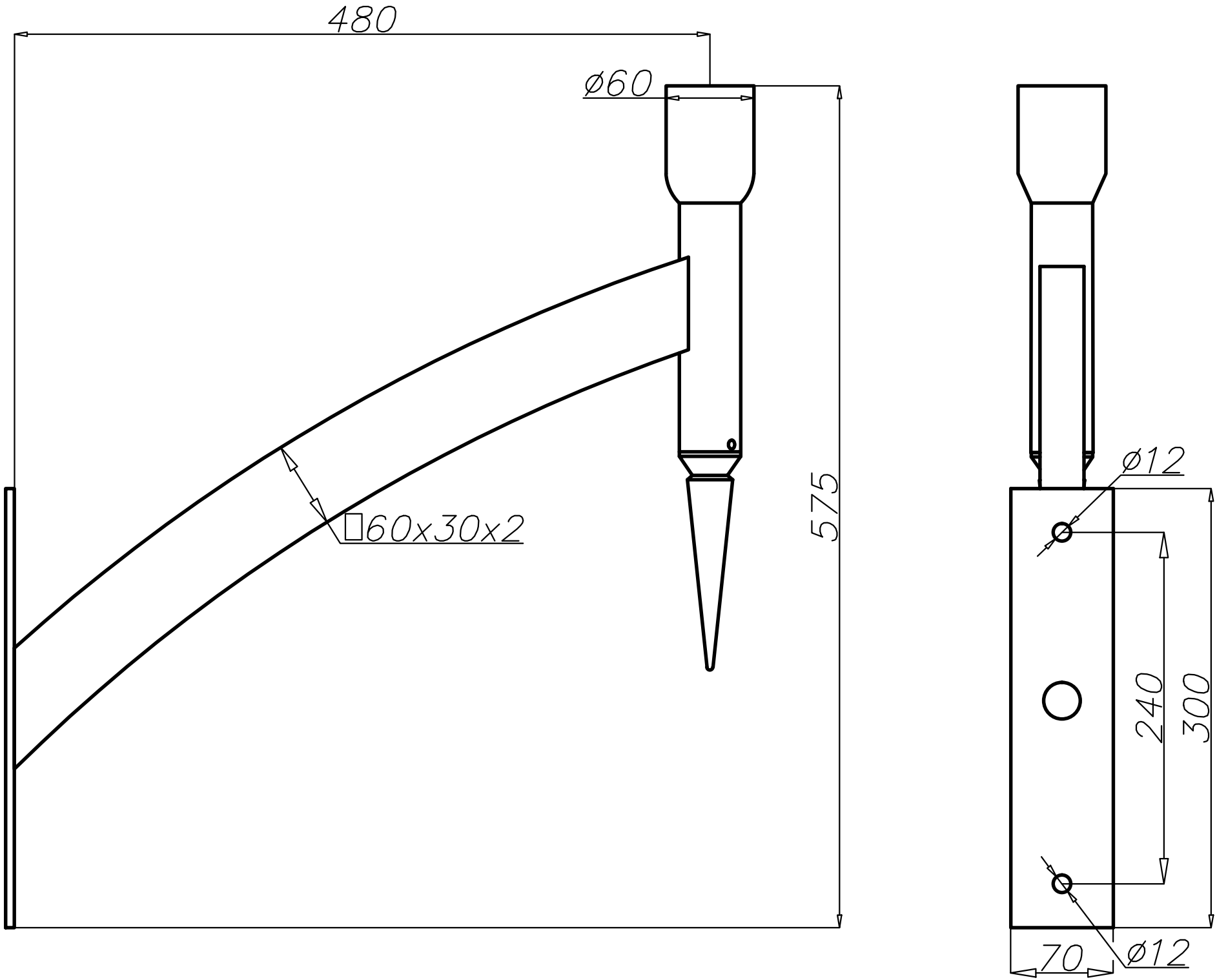
480
⌀60
575
□60x30x2
⌀12
240
300
70
⌀12