Алюминиевый оголовник WT-11/2

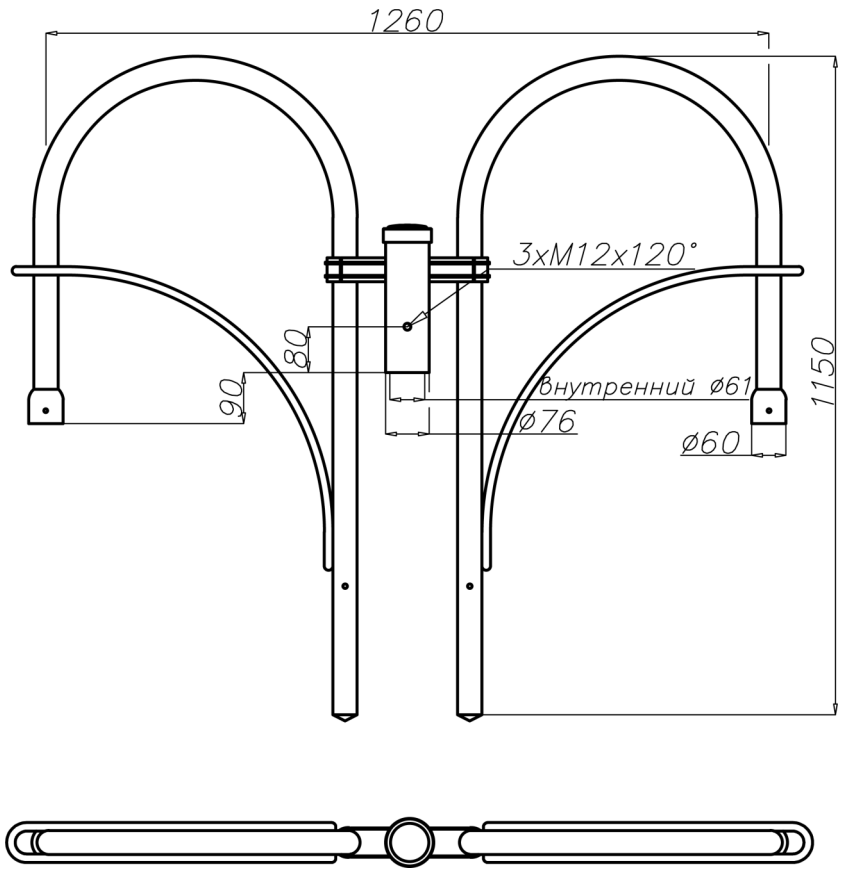

Технические данные

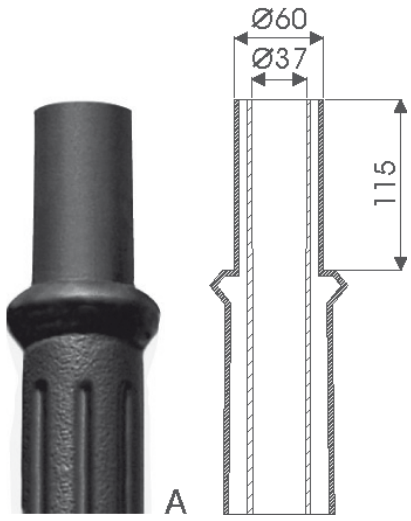

Тип оголовника	**WT-11/2**
Код продукта	477112/C35
Предназначение	опоры типа S и SP с окончением "A"
Количество консолей	2
Вес нетто [кг]	7,0
Орентировочный единичный объём [м^3]	0,04
Монтажный диаметр оголовника Ø [мм]	60
Тип применяемого светильника	OP 400, OP 450

- стандартно анодированный на чёрный цвет
- возможность анодировки в другие цвета
- окраска полиэстровыми порошковыми красками по политре RAL (другие краски по желанию клиетна)
- возможность монтажного изготовления светильника о диаметре Ø42 мм под светильник OPA

Zakład Produkcji Sprzętu Oświetleniowego ROSA Stanisław Rosa, 43-109 Тыхы , ул. Стрефова 1, www.rosa.pl
Коммерческий Директор тел/факс +48 32 738 89 10; e-mail: dyrekcja@rosa.pl
Отдел Маркетинга тел. +48 32 738 89 64-65; tel/fax +48 32 738 89 63; e-mail: marketing@rosa.pl
Отдел Продаж тел. +48 32 738 89 11-16; tel/fax +48 32 329 13 29; e-mail: sprzedaz@rosa.pl