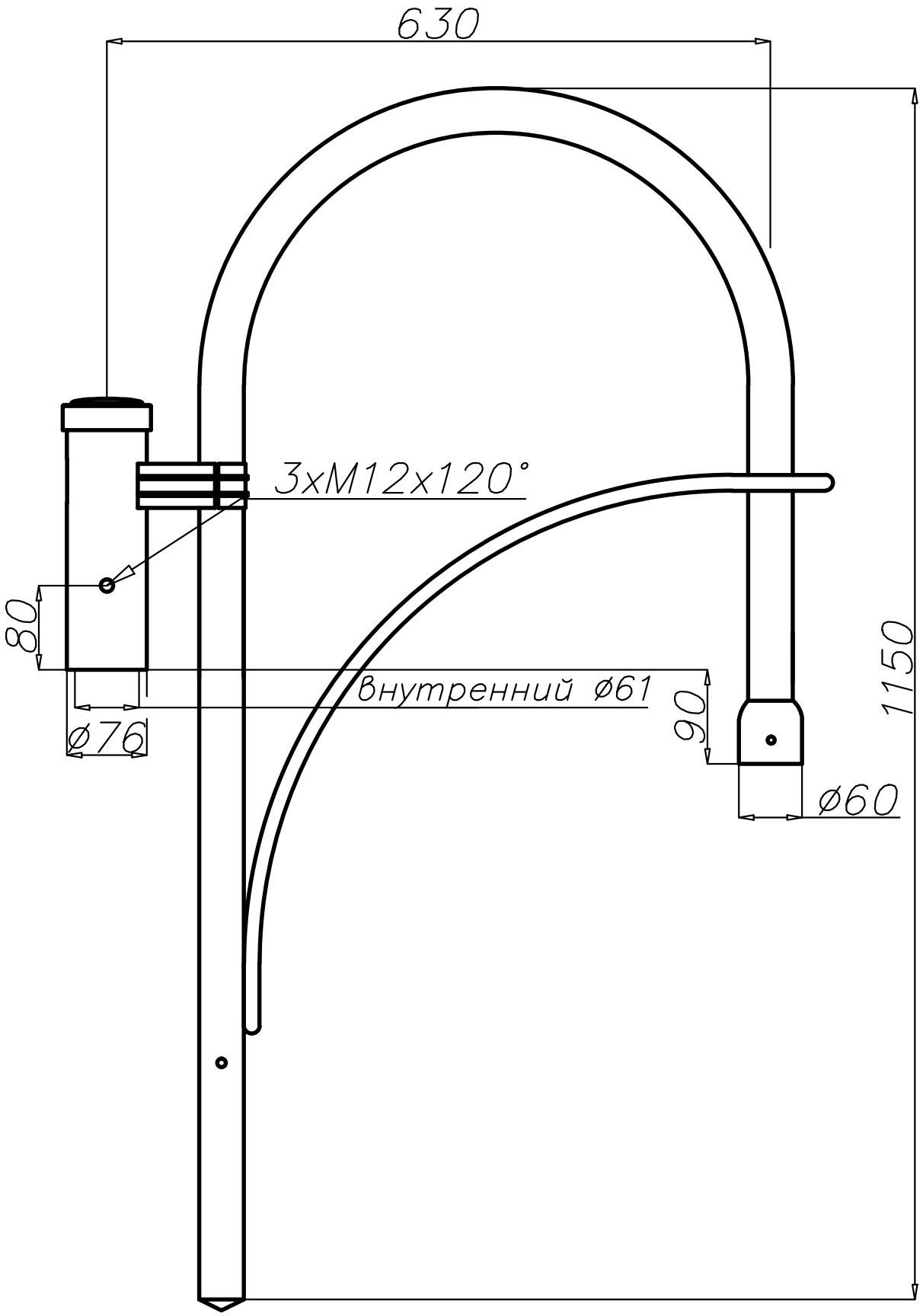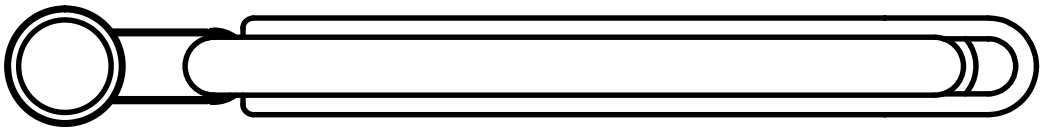
630
3xM12x120°
80
Внутренний ø61
90
1150
ø76
ø60