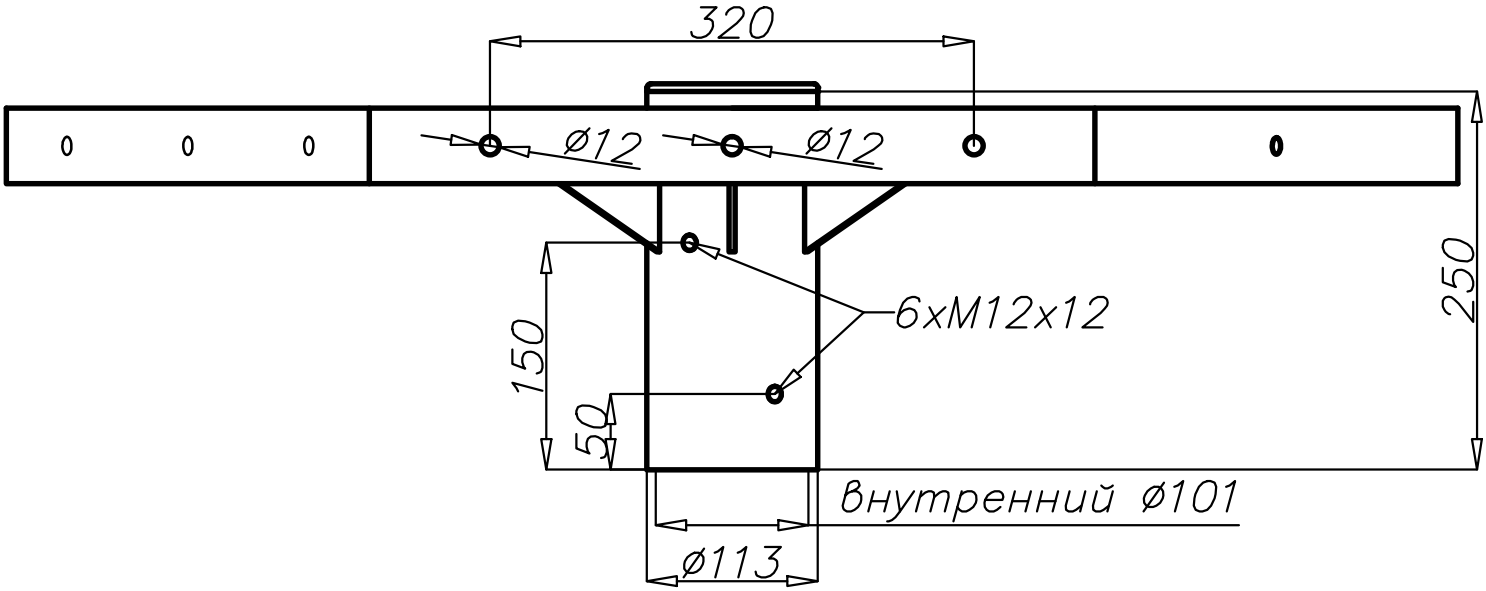
320
Ø12
Ø12
250
6xM12x12
150
50
Внутренний Ø101
Ø113

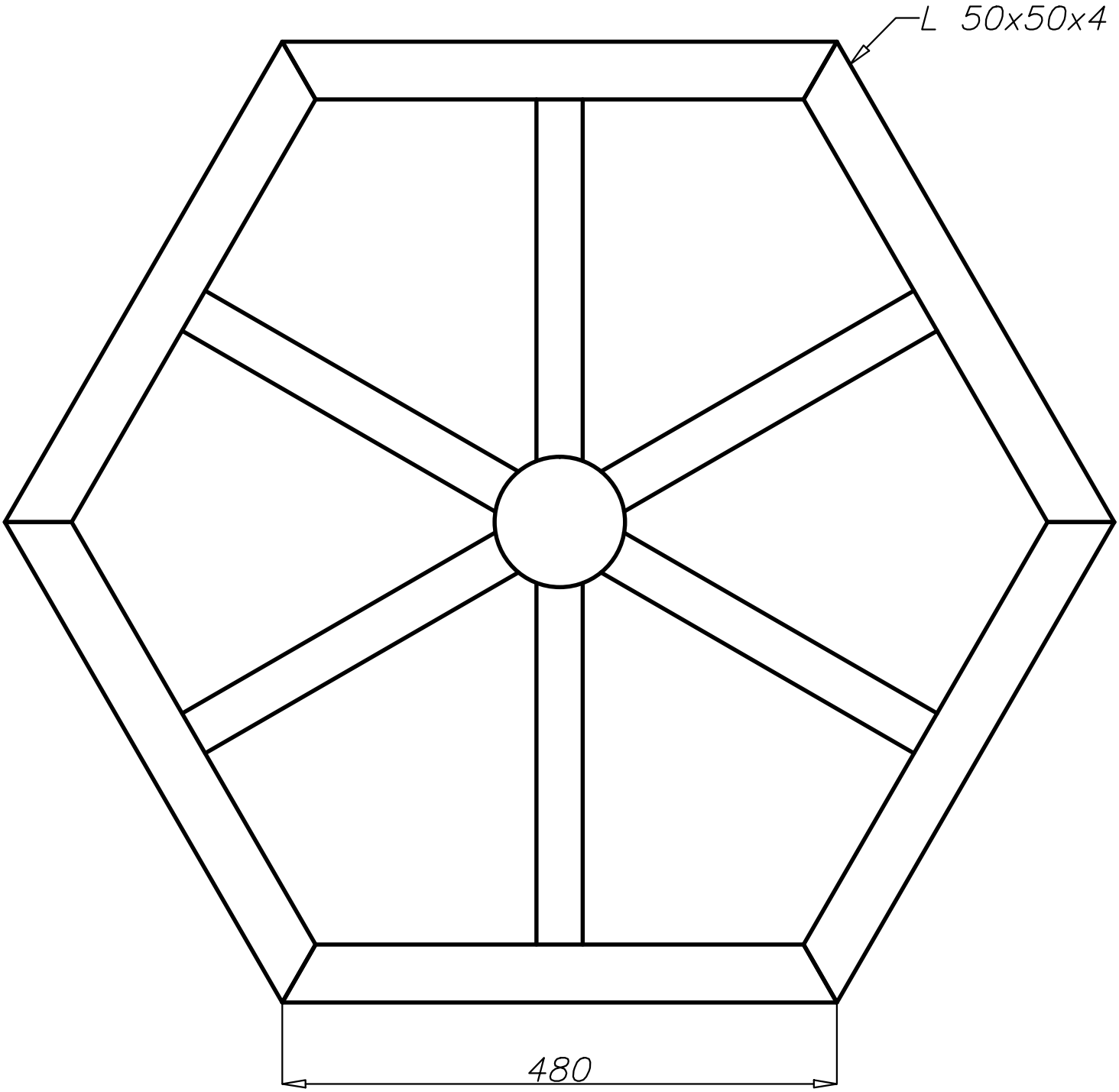
L 50x50x4
480