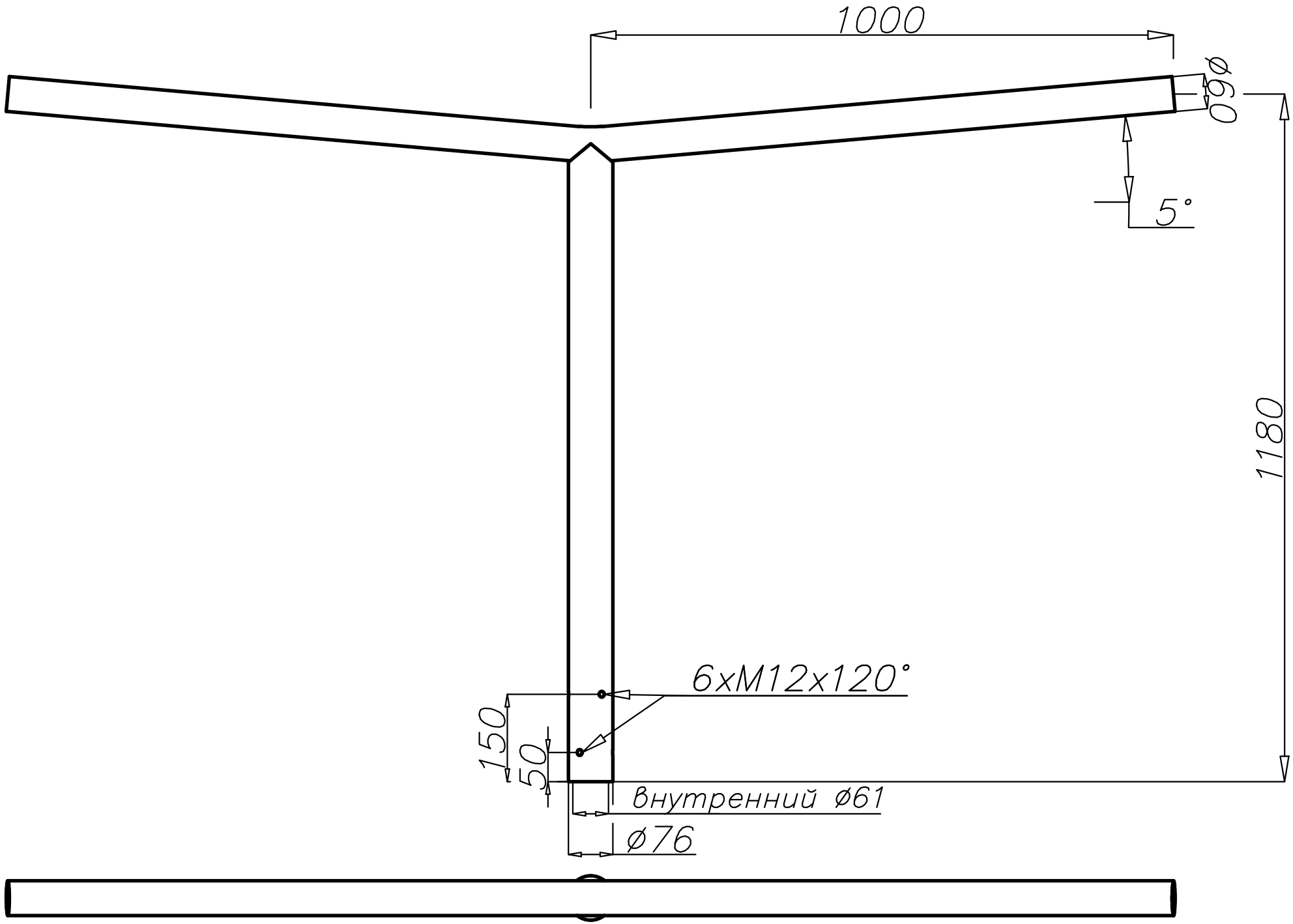
1000
ø60
5°
1180
6xM12x120°
150
50
Внутренний ø61
ø76