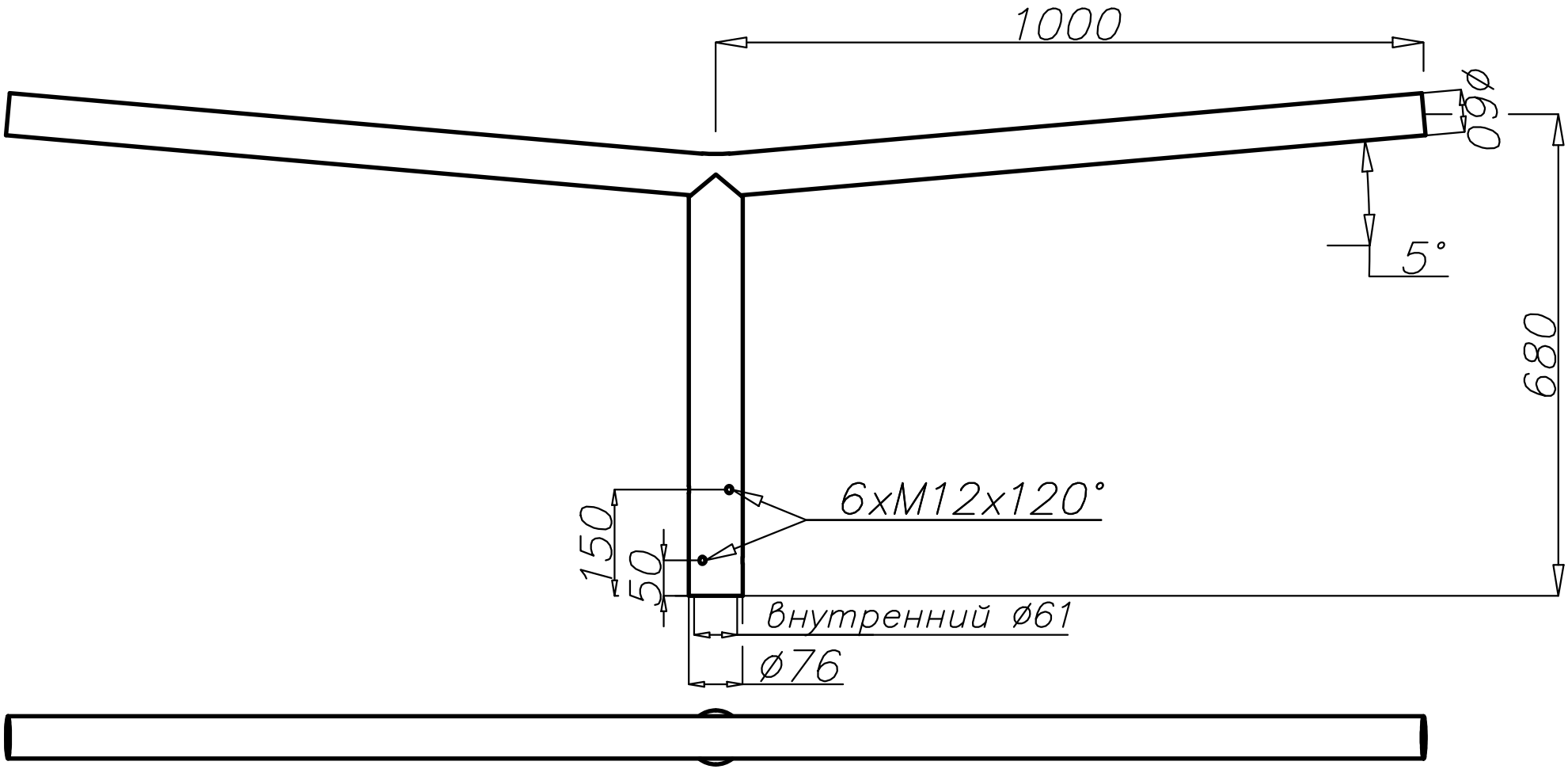
1000
Ø60
5°
680
6xM12x120°
150
50
Внутренний Ø61
Ø76