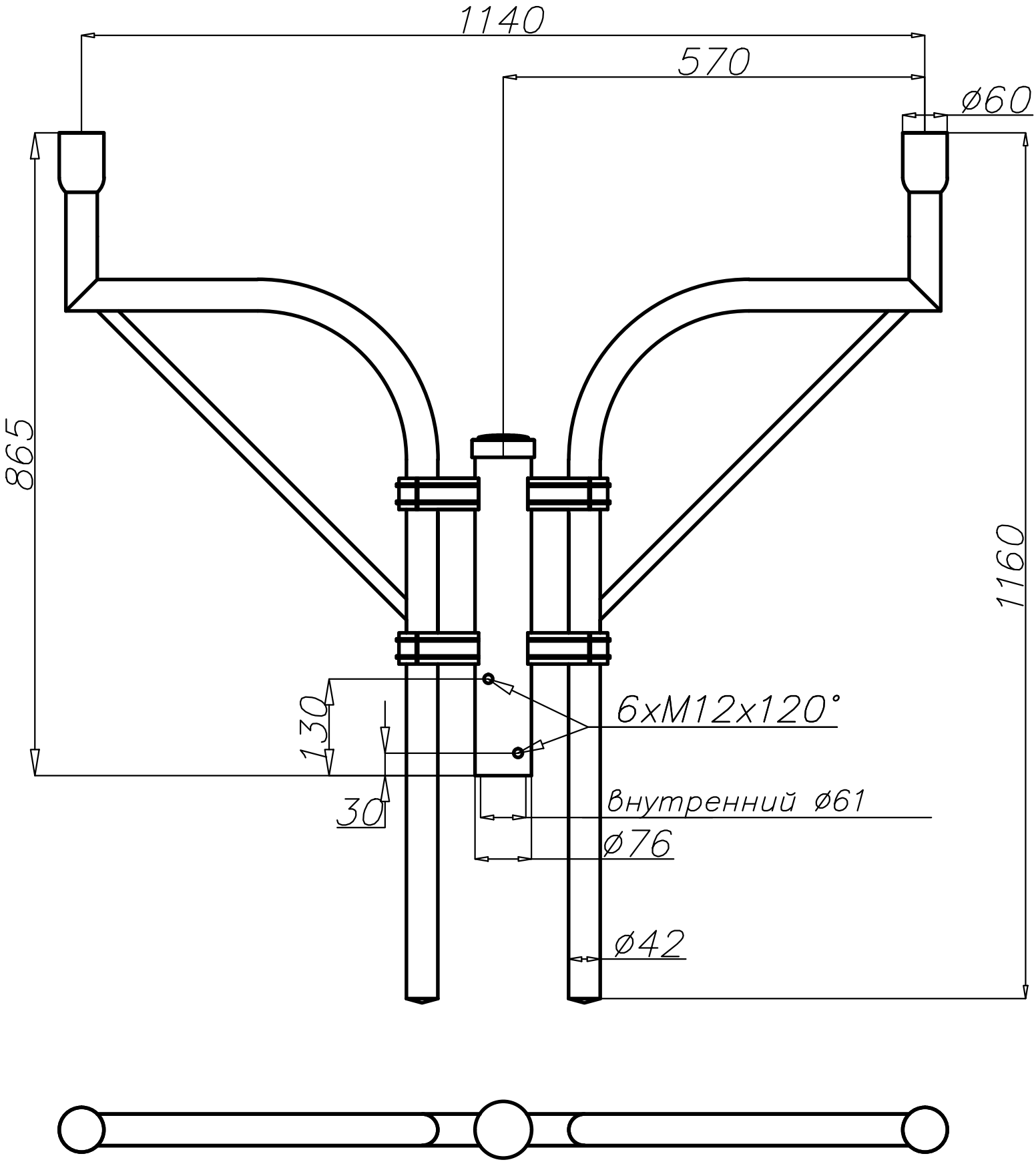
1140
570
ø60
865
1160
130
30
6xM12x120°
Внутренний ø61
ø76
ø42