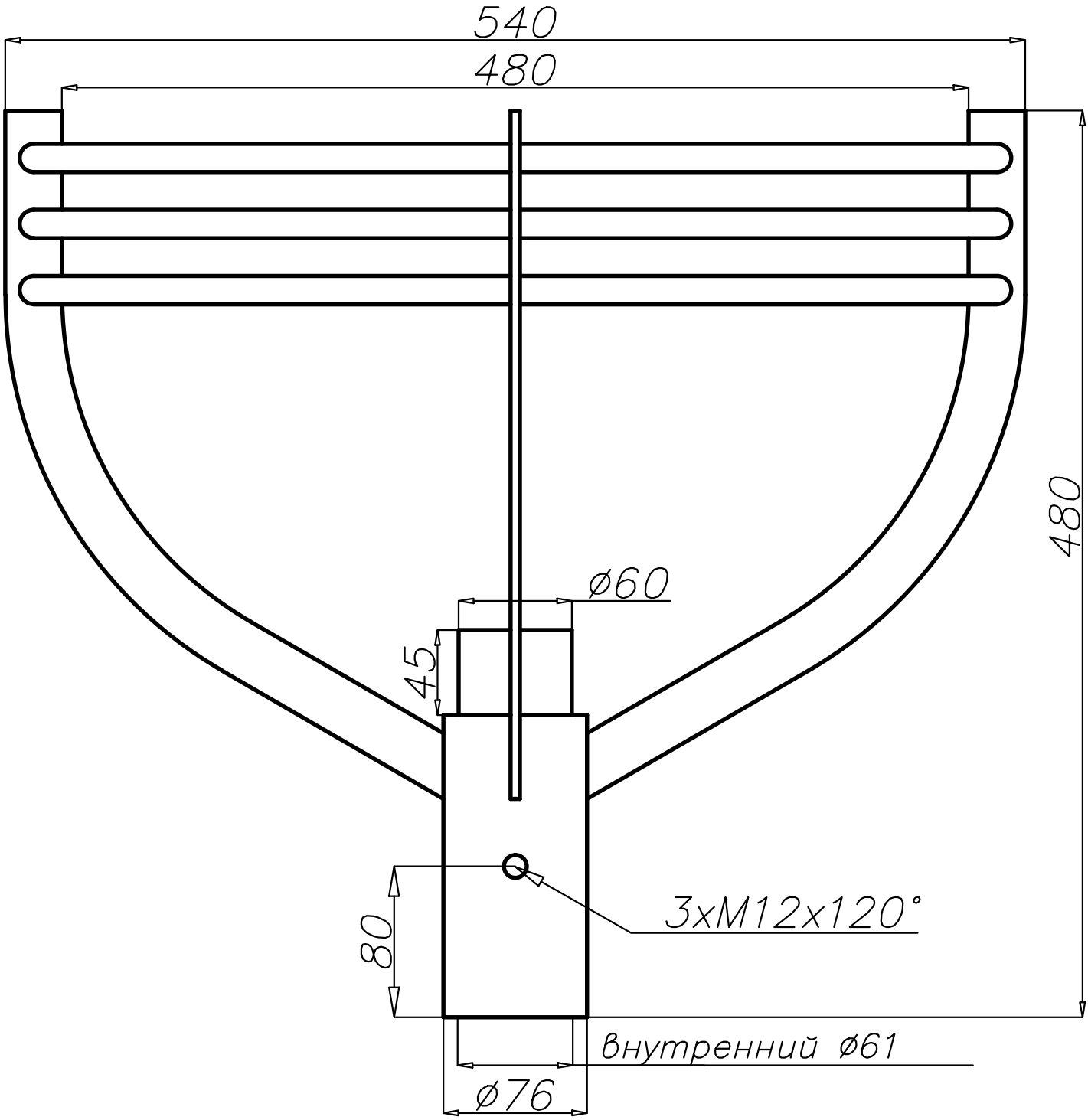
540
480
480
ø60
45
80
3xM12x120°
Внутренний ø61
ø76