Карта продукта

КАРИН 1200 LED

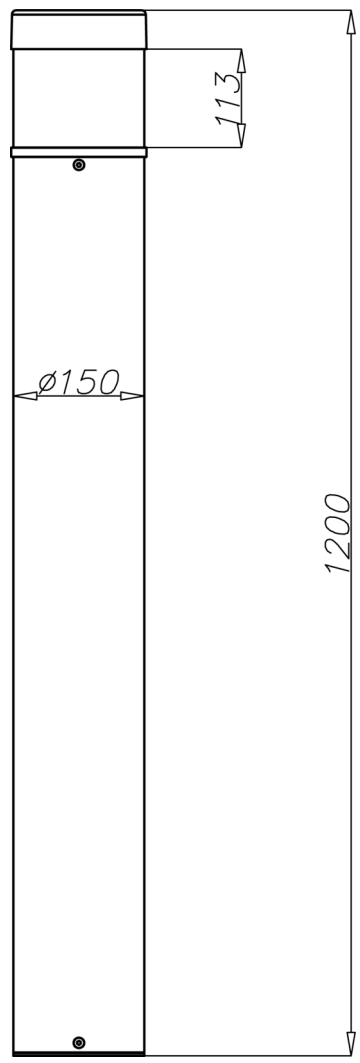

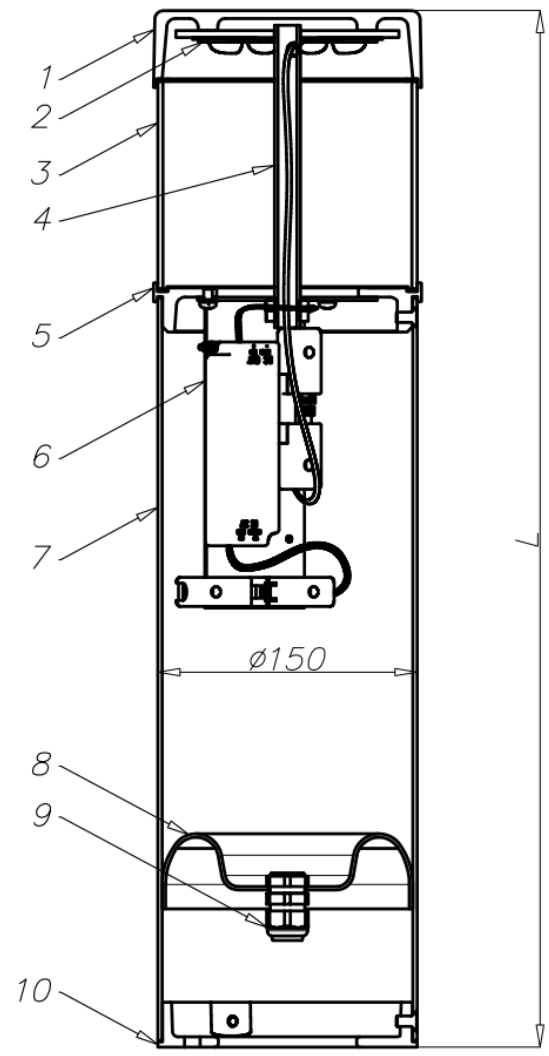

1. Крышка
2. Модуль LED
3. Рассеиватель
4. Рама
5. Изоляционная прокладка
6. ПРА
7. Промежуточный блок
8. Корпус из алюминиевой трубы
9. Дроссель
10. Основание

Технические данные

Название	КАРИН 1200 LED	
Код	45230/6/C...	45230/3/C...
Температура цвета [K]	5000	3500
Степень защиты IP	IP 65	
Класс изоляции	II	
Мощность диодов LED в светильнике	16	
Количество диодов	8	
Тип светодиодов	CREE XT-E	
Коэффициент цветопередачи CRI	>75	
Срок эксплуатации светодиодов L70	>50 000	
Напряжение питания [В]	100 - 240	
Частота напряжения питания [Гц]	50/60	
Световая производительность	50	48
Полная мощность светильника [Вт]	21	
Световой поток светильника* [lm]	1050	1000
Ток питания	700	
Высота столбика [мм]	1200	
Диаметр столбика [мм]	150	
Фундамент / анкерное устройство	B-0A / Z-0A	
Материал столбика	алюминиевая цилиндрическая труба	
Материал рассеивателя	PMMA	
Цвет рассеивателя	морозко	

* в связи с классом точности диод допуск составляет +/- 3%

- Директива низковольтный LVD 2006/95/WE, норма PN-EN 60598-1
- Директива EMC 2004/108/WE, нормы: PN-EN 55015, PN-EN 61547, PN-EN 61000-3-2, PN-EN 61000-3-3

Кривая сил света КАРИН 1200 LED

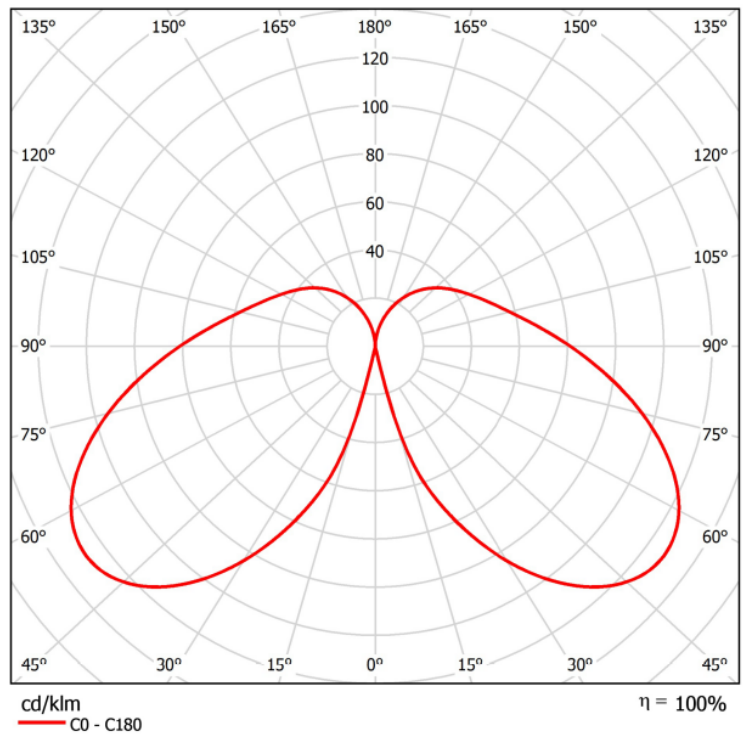

- поверхность: шлифованный алюминий
- анодирование в 12 цветах
- упаковка: полипропыленовый материал