Карта продукта

Алюминиевая опора SAL DS-88-R

с диаметром 180 мм у основания

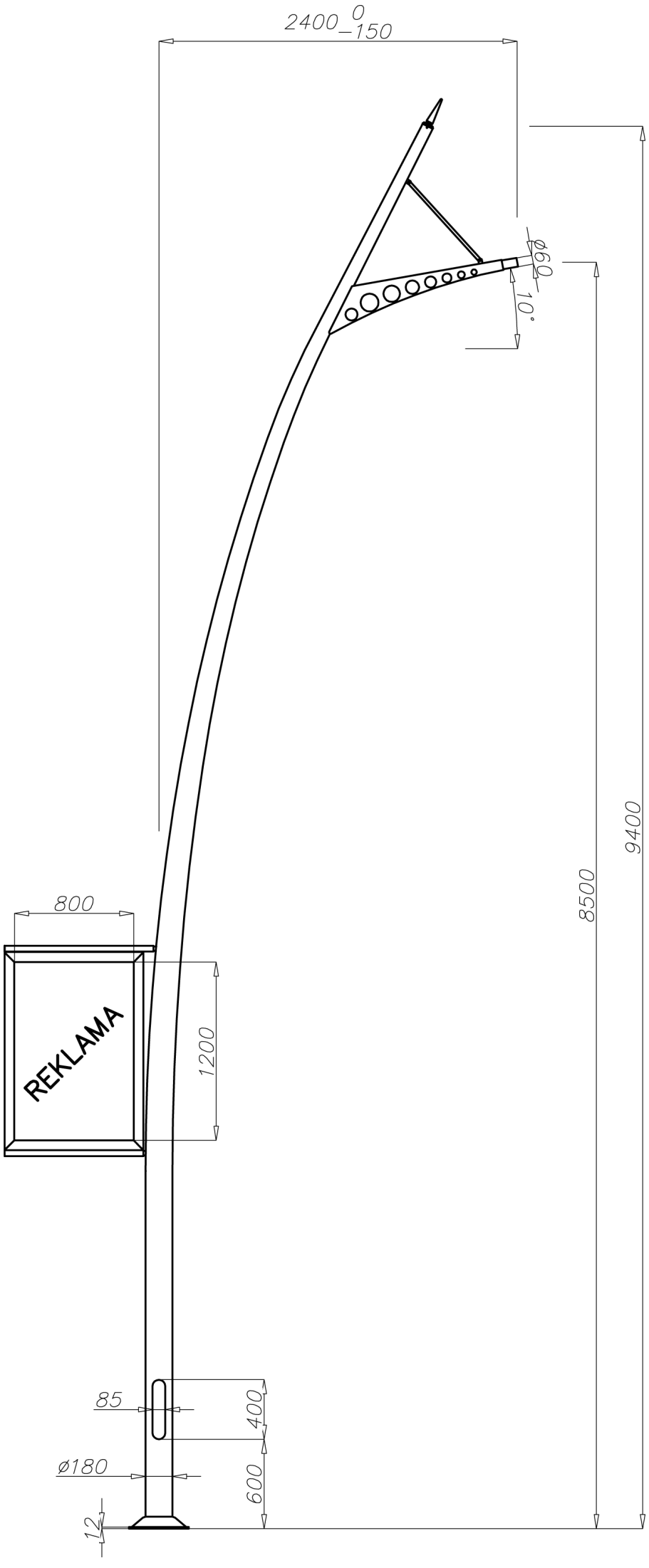

Технические данные

Тип опоры	SAL DS-88-R
Код продукта	42991
Высота опоры H [м]	9,4
Толщина стенки опоры [мм]	4,3
Вес нетто [кг]	81,3
Орентировочный единичный объём [м^3]	1,96
Светильники для монтажа непосредственно на опоре	светильники с креплением Ø60 с параметрами веса и поверхности, которые не превышают данных с таблицы выдержанности
Тип фундамента / анкерного устройства	B-70 / Z-70
Код фундамента / анкерного устройства	311170/ 311207
Комплект соединительных обычных элементов / срывных	4012 / 4013

Таблицы выдержанности

SAL DS-88-R код 42991	Допустимая боковая поверхность единичного светильника [м^2] для Cx=0,7			
	Vref. = 22 м/сек	**Vref. = 24 м/сек**	**Vref. = 26 м/сек**	**Vref. = 28 м/сек**
Допустимый вес единичного светильника[кг]	I зона, IV категория территории	I и III зона, IV категория территории до 450м н.у.м.	II зона, IV категория территории	III зона, IV категория территории до 755м н.у.м.
15	0,35	0,13	x	x
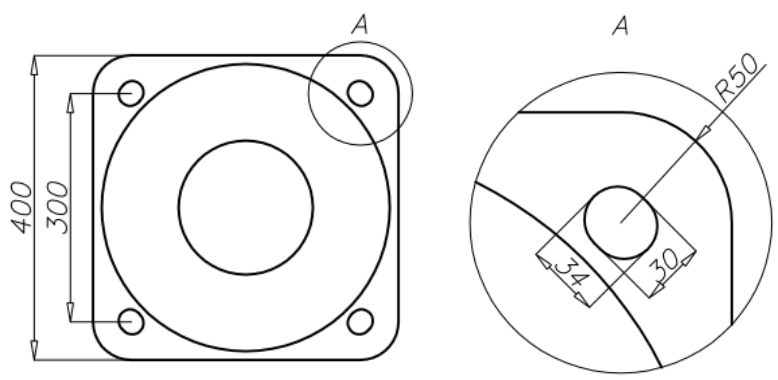
- поверхность: шлифованный алюминий
- анодирование в 10 цветах, каждый с возможносью глянец
- порошковая окраска по палитре RAL (в любой цвет по желанию клиента)
- вариант обеспечения эластомером по цвету опоры до высоты 350мм (другая высота по желанию клиента)
- стандартная ниша ROSA
- упаковка: полипропыленовый материал
- опции подключения декоративной верхним светом: Малый блестящий шпиль Ø76, Большой блестящий шпиль Ø76, Блестящий шар Ø76