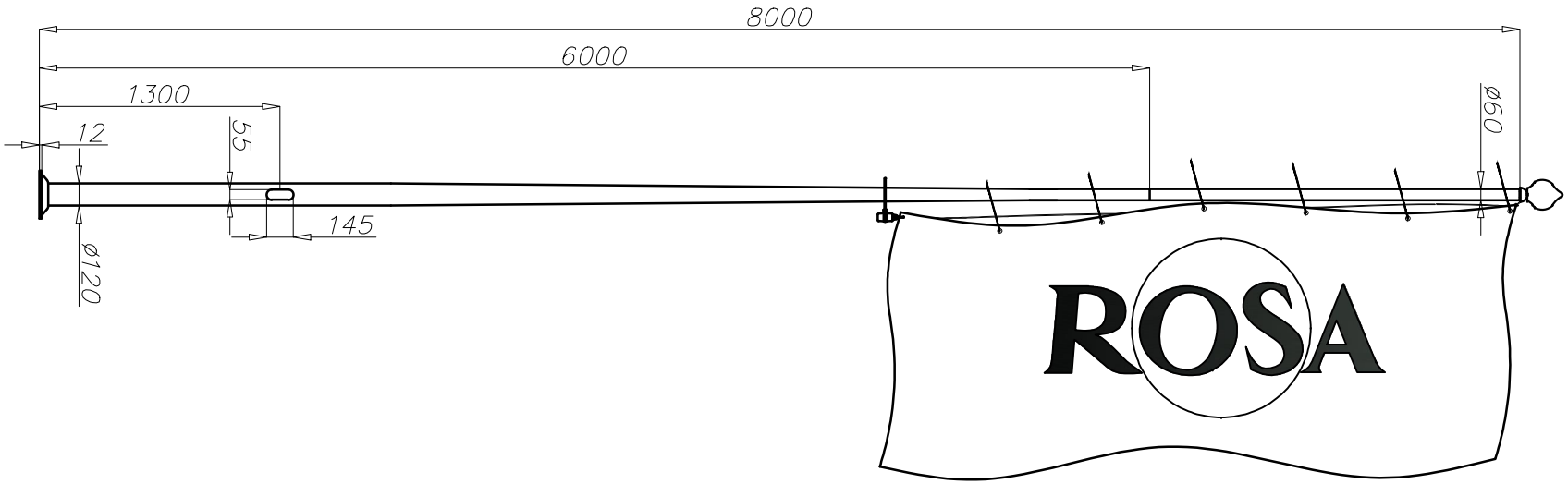
8000
6000
1300
12
55
145
ø120
ø60
ROSA