Карта продукта

# Алюминиевая опора SAL DS-81

**с диаметром 146 мм у основания**

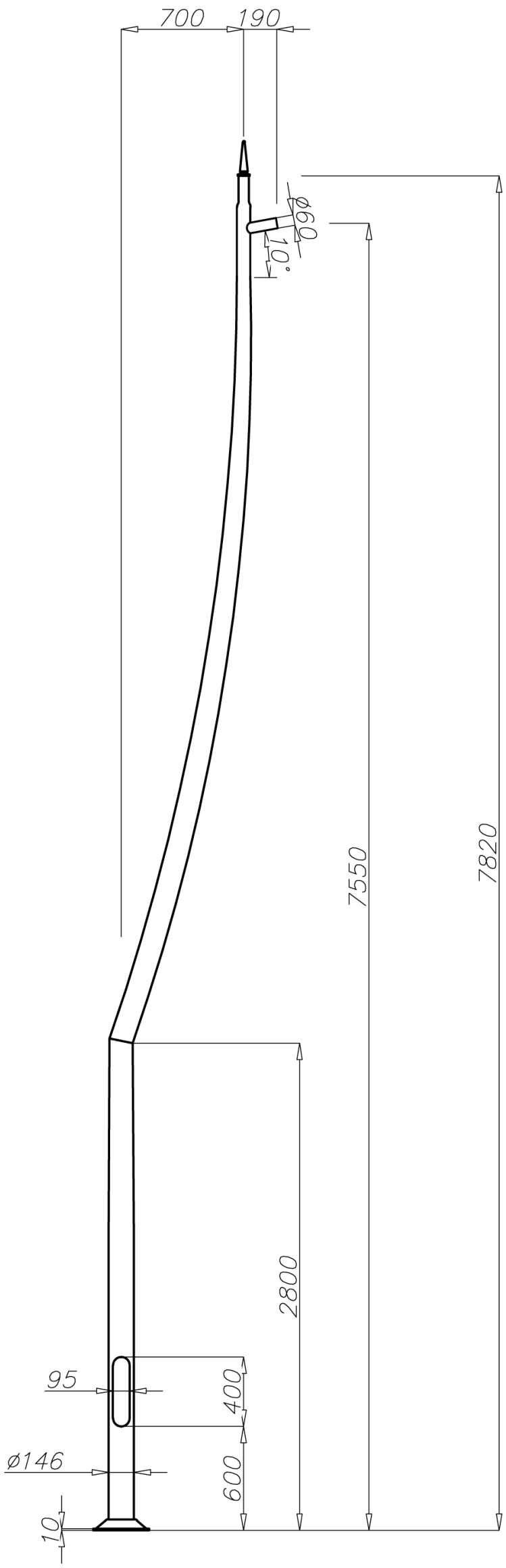


## Технические данные

| Тип опоры | SAL DS-81 |
|---|---|
| Код продукта | 42937 |
| Высота опоры H [м] | 7,82 |
| Толщина стенки опоры [мм] | 4,2 |
| Вес нетто [кг] | 36,0 |
| Орентировочный единичный объём [м$^3$] | 0,607 |
| Светильники для монтажа непосредственно на опоре | светильники с креплением Ø60 с параметрами веса и поверхности, которые не превышают данных с таблицы выдержанности |
| Тип фундамента / анкерного устройства | B-60 / Z-60 |
| Код фундамента / анкерного устройства | 311160 / 311206 |
| Комплект соединительных обычных элементов / срывных | 4008 / 4009 |

## Таблицы выдержанности

| **SAL DS-81**<br>код 42937 | Допустимая боковая поверхность единичного светильника [м$^2$] для Cx=1,0 | | | |
|---|---|---|---|---|
| | **Vref. = 22 м/сек** | **Vref. = 24 м/сек** | **Vref. = 26 м/сек** | **Vref. = 28 м/сек** |
| Допустимый вес единичного светильника[кг] | I зона, II категория территории | I и III зона, II категория территории до 450м н.у.м. | II зона, II категория территории | III зона, II категория территории до 755м н.у.м. |
| 20 | 0,21 | 0,17 | 0,1 | x |
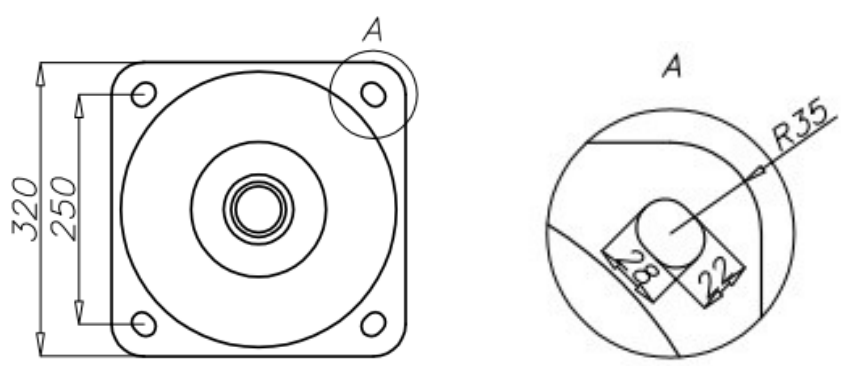
- поверхность: шлифованный алюминий
- анодирование в 10 цветах, каждый с возможносью глянец
- порошковая окраска по палитре RAL (в любой цвет по желанию клиента)
- вариант обеспечения эластомером по цвету опоры до высоты 350мм ( другая высота по желанию клиента)
- стандартная ниша ROSA
- упаковка: полипропыленовый материал
- опции подключения декоративной верхним светом: Малый блестящий шпиль Ø76, Большой блестящий шпиль Ø76, Блестящий шар Ø76