Карта продукта

Алюминиевая опора SAL-P81

с диаметром 176 мм у основания

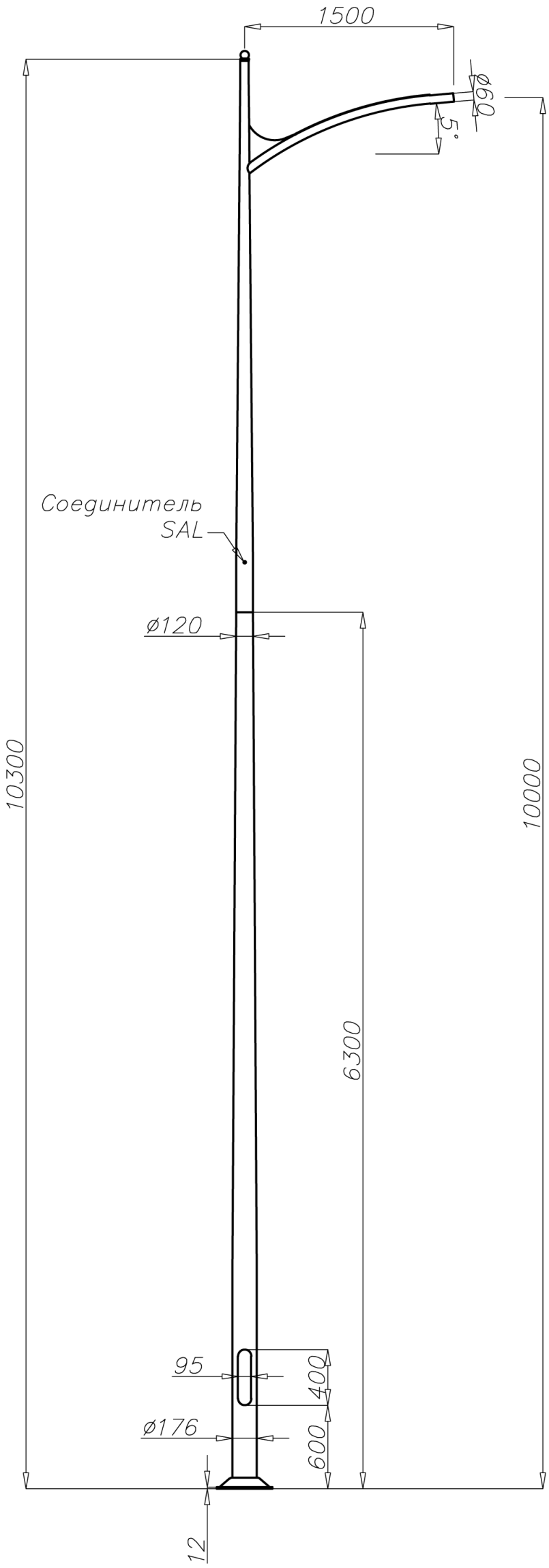

Технические данные

Тип опоры	SAL-P81
Код продукта	42489
Высота опоры H [м]	10,3
Толщина стенки опоры [мм]	4,3
Вес нетто [кг]	58,8
Орентировочный единичный объём [м^3]	0,803
Светильники для монтажа непосредственно на опоре	светильники с креплением Ø60 с параметрами веса и поверхности, которые не превышают данных с таблицы выдержанности
Тип фундамента / анкерного устройства	B-70 / Z-70
Код фундамента / анкерного устройства	311170 / 311207
Комплект соединительных обычных	4012 / 4013

Таблицы выдержанности

SAL-P81 код 42489	Допустимая боковая поверхность единичного светильника [м^2] для **Cx=0,7**			
	Vref. = 22 m/s	**Vref. = 24 m/s**	**Vref. = 26 m/s**	**Vref. = 28 m/s**
Допустимый вес единичного светильника [кг]	I зона, III категория территории	I и III зона, III категория территории до 450м н.у.м.	II зона, III категория территории	III зона, III категория территории до 755м н.у.м.
15	0,44	0,33	0,18	0,13

SAL-P81 код 42489	Допустимая боковая поверхность единичного светильника [м^2] для **Cx=0,7**			
	Vref. = 22 m/s	**Vref. = 24 m/s**	**Vref. = 26 m/s**	**Vref. = 28 m/s**
Допустимый вес единичного светильника [кг]	I зона, II категория территории	I и III зона, II категория территории до 450м н.у.м.	II зона, II категория территории	III зона, II категория территории до 755м н.у.м.
15	0,28	0,19	x	x
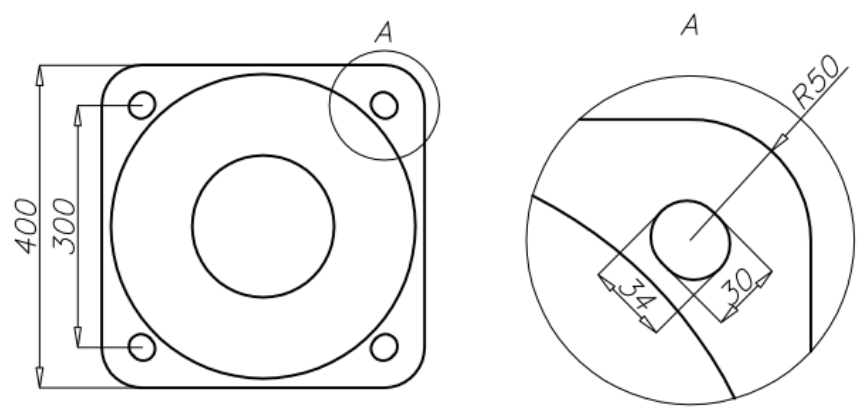
- поверхность: шлифованный алюминий
- анодирование в 10 цветах, каждый с возможносью глянец
- порошковая окраска по палитре RAL (в любой цвет по желанию клиента)
- вариант обеспечения эластомером по цвету опоры до высоты 350мм (другая высота по желанию клиента)
- стандартная ниша ROSA
- упаковка: полипропыленовый материал
- сертификат пассивной безопасности 100NE2