Карта продукта

Алюминиевая опора SAL-P11

с диаметром 176 мм у основания

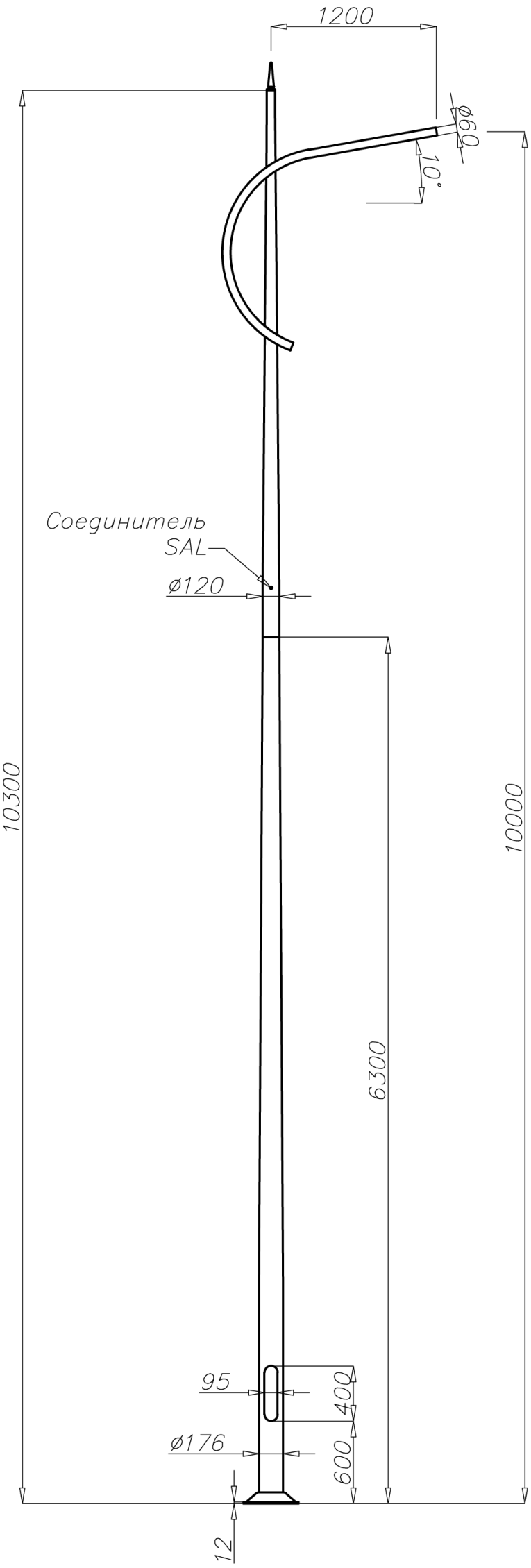

Технические данные

Тип опоры	SAL-P11
Код продукта	42481
Высота опоры H [м]	10,3
Толщина стенки опоры [мм]	4,3
Вес нетто [кг]	59,4
Орентировочный единичный объём [м^3]	1,03
Светильники для монтажа непосредственно на опоре	светильники с креплением Ø60 с параметрами веса и поверхности, которые не превышают данных с таблицы выдержанности
Тип фундамента / анкерного устройства	B-70 / Z-70
Код фундамента / анкерного устройства	311170 / 311207
Комплект соединительных обычных элементов / срывных	4012 / 4013

Таблицы выдержанности

SAL-P11	Допустимая боковая поверхность единичного светильника [м^2] для Cx=0,7			
код 42481	**Vref. = 22 м/сек**	**Vref. = 24 м/сек**	**Vref. = 26 м/сек**	**Vref. = 28 м/сек**
Допустимый вес единичного светильника [кг]	I зона, III категория территории	I и III зона, III категория территории до 450м н.у.м.	II зона, III категория территории	III зона, III категория территории до 755м н.у.м.
15	0,44	0,32	0,16	0,12
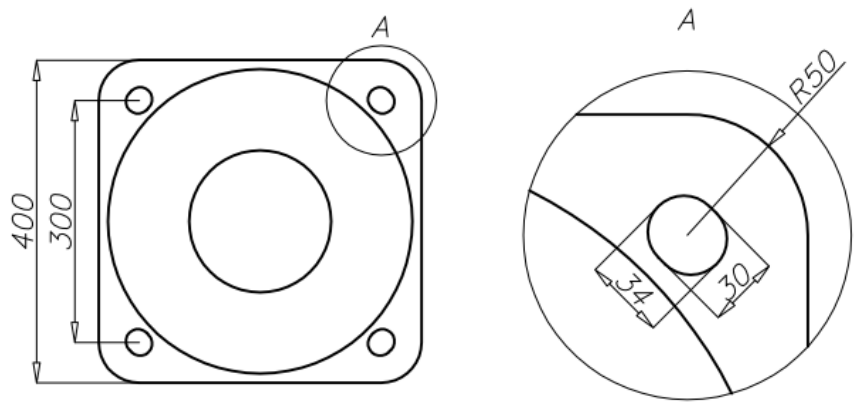
- поверхность: шлифованный алюминий
- анодирование в 10 цветах, каждый с возможносью глянец
- порошковая окраска по палитре RAL (в любой цвет по желанию клиента)
- вариант обеспечения эластомером по цвету опоры до высоты 350мм (другая высота по желанию клиента)
- стандартная ниша ROSA
- упаковка: полипропыленовый материал
- возможность крепления блестящих окончаний
- сертификат пассивной безопасности 100NE2