Карта продукта

Алюминиевая опора SAL-9,3

с диаметром 176 мм у основания

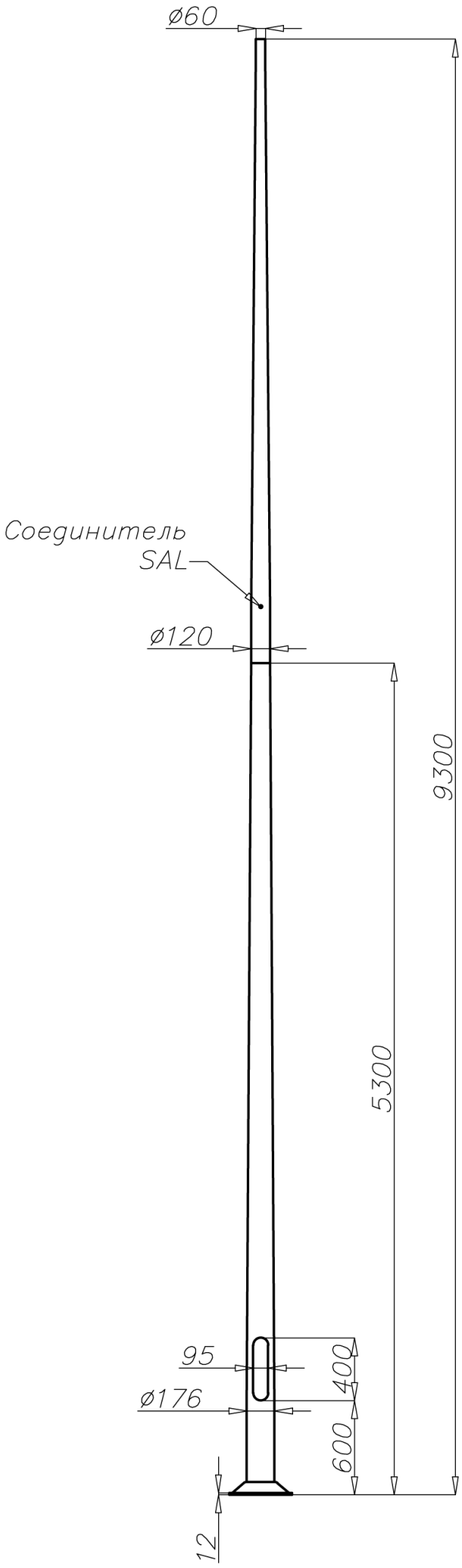

Технические данные

Тип опоры	SAL-9,3
Код продукта	42456
Высота опоры H [м]	9,3
Высота нижней части h1 + E [м]	5,3 + 0,35
Толщина стенки нижней части [мм]	4,3
Высота верхней части h2 [m]	4
Толщина стенки верхней части [мм]	4
Вес нетто [кг]	47,6
Орентировочный единичный объём [м^3]	0,437
Светильники для монтажа непосредственно на опоре	светильники с креплением Ø60 с параметрами веса и поверхности, которые не превышают данных с таблицы выдержанности
Тип применяемых оголовников	по таблице выдержанности
Тип фундамента / анкерного устройства	B-70 / Z-70
Код фундамента / анкерного устройства	311170 / 311207
Комплект соединительных обычных элементов / срывных	4012 / 4013

Таблицы выдержанности

SAL-9,3 код 42456		Допустимая боковая поверхность единичнего светильника [м^2] для **Cx=0,7**			
		Vref. = 22 м/сек	**Vref. = 24 м/сек**	**Vref. = 26 м/сек**	**Vref. = 28 м/сек**
тип оголовника	допустимый вес единичнего светильника	I зона, II категория территории	I и III зона, II категория территории до 450м н.у.м.	II зона, II категория территории	III зона, II категория территории до 755м н.у.м.
WR-1/1	15	0,6	0,48	0,31	0,27
WR-1/2	15	0,26	0,20	x	x
WR-2/1	15	0,46	0,35	0,21	0,17
WR-2/2	15	0,2	0,13	x	x
WR-3/1	15	0,43	0,33	0,2	0,16
WR-3/2	15	0,19	0,13	x	x
WR-4/1	15	0,57	0,45	0,29	0,25
WR-4/2	15	0,26	0,20	x	x
WR-13/1	15	0,43	0,31	0,16	x
WR-15/1	15	0,44	0,33	0,18	0,14
WR-15/2	15	0,19	0,13	x	x
WR-61	15	0,22	0,14	x	x
WN-1	15	0,51 (Cx=1)	0,41 (Cx=1)	0,28 (Cx=1)	0,25 (Cx=1)
WN-2	15	0,23 (Cx=1)	0,18 (Cx=1)	x	x
WN-21	15	0,21 (Cx=1)	0,16 (Cx=1)	x	x

SAL-9,3 код 42456	Допустимая боковая поверхность светильников и оголовников [м^2] для Cx=1			
	Vref. = 22 м/сек	**Vref. = 24 м/сек**	**Vref. = 26 м/сек**	**Vref. = 28 м/сек**
Допустимая масса светильников и оголовников [кг]	I зона, II атегория территории	I и III зона, II атегория территории до 450м н.у.м.	II зона, II атегория территории	III зона, II категория территории до 755м н.у.м.
30	0,52	0,42	0,30	0,26

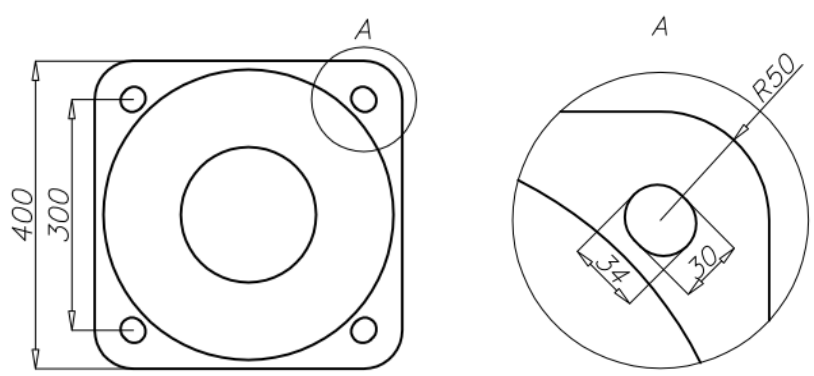

- поверхность: шлифованный алюминий
- анодирование в 10 цветах, каждый с возможносью глянец
- порошковая окраска по палитре RAL (в любой цвет по желанию клиента)
- вариант обеспечения эластомером по цвету опоры до высоты 350мм (другая высота по желанию клиента)
- стандартная ниша ROSA
- упаковка: полипропыленовый материал
- сертификат пассивной безопасности 100NE2