Карта продукта

Алюминиевая опора SAL-B1

с диаметром 120 мм у основания

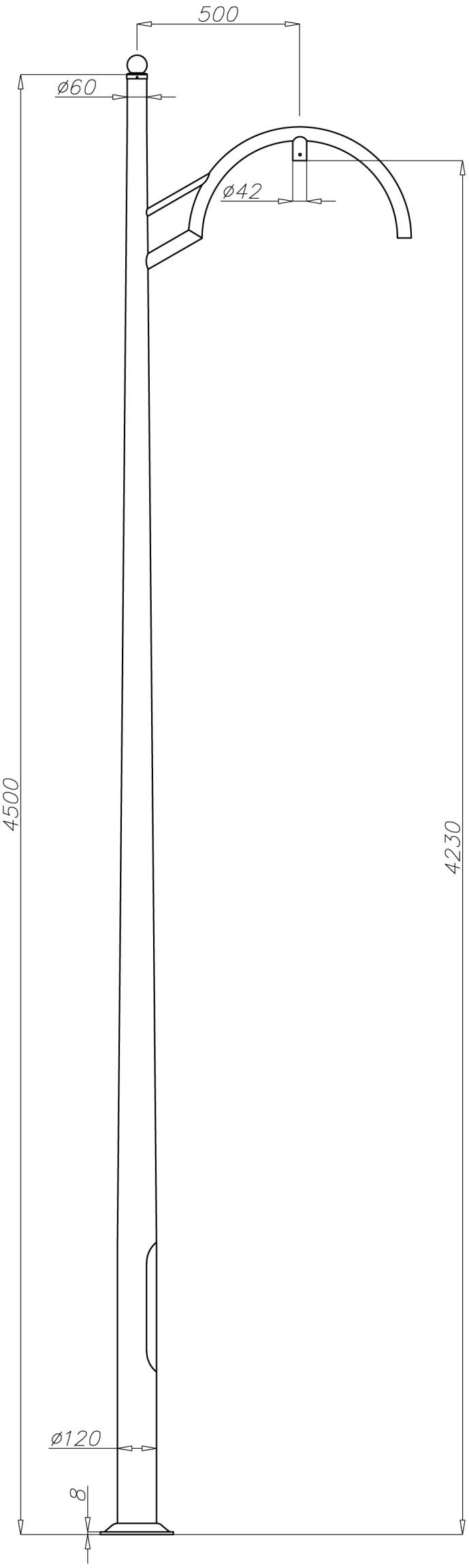

Технические данные

Тип опоры	SAL-B1
Код продукта	42211
Высота опоры H [м]	4,5
Толщина стенки опоры [мм]	4
Вес нетто [кг]	17,6
Орентировочный единичный объём [м^3]	0,411
Светильники для монтажа непосредственно на опоре	светильники с креплением Ø42 с параметрами веса и поверхности, которые не превышают данных с таблицы выдержанности
Тип фундамента / анкерного устройства	B-50 / Z-50
Код фундамента / анкерного устройства	311150 / 311205
Комплект соединительных обычных элементов / срывных	4006 / 4007

Таблицы выдержанности

SAL-B1 код 42211	Допустимая боковая поверхность единичного светильника [м^2] для Cx=1			
	Vref. = 22 м/сек	**Vref. = 24 м/сек**	**Vref. = 26 м/сек**	**Vref. = 28 м/сек**
Допустимая масса светильников и оголовников [кг]	I зона, II атегория территории	I и III зона, II атегория территории до 450м н.у.м.	II зона, II атегория территории	III зона, II категория территории до 755м н.у.м.
10	0,44	0,37	0,27	0,24
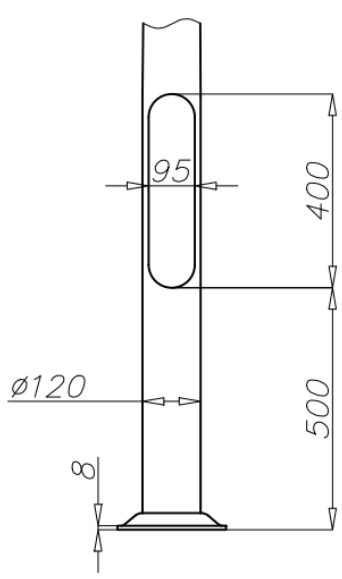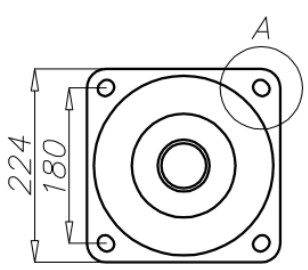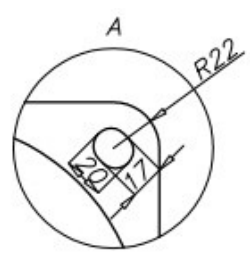
- поверхность: шлифованный алюминий
- анодирование в 10 цветах, каждый с возможносью глянец
- порошковая окраска по палитре RAL (в любой цвет по желанию клиента)
- вариант обеспечения эластомером по цвету опоры до высоты 350мм (другая высота по желанию клиента)
- стандартная ниша ROSA
- вкрепления блестящих окончаний
- сертификат пассивной безопасности 100NE2