Карта продукта

Алюминиевая опора SAL-6

с диаметром 120 мм у основания

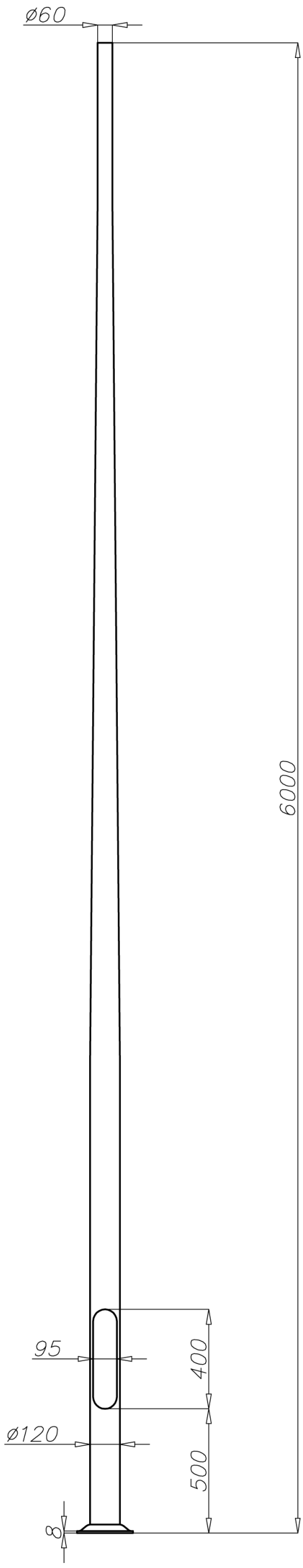

Технические данные

Тип опоры	SAL-6
Код продукта	42207
Высота опоры H [м]	6
Толщина стенки опоры [мм]	4
Вес нетто [кг]	21,1
Орентировочный единичный объём [м^3]	0,134
Светильники для монтажа непосредственно на опоре	светильники с креплением Ø60 с параметрами веса и поверхности, которые не превышают данных с таблицы выдержанности
Тип применяемых оголовников	по таблице выдержанности
Тип фундамента / анкерного устройства	B-50 / Z-50
Код фундамента / анкерного устройства	311150 / 311205
Комплект соединительных обычных элементов / срывных	4006 / 4007

Таблицы выдержанности

SAL-6 код 42207		Допустимая боковая поверхность единичнего светильника [м^2] для **Cx=0,7**			
		Vref. = 22 м/сек	**Vref. = 24 м/сек**	**Vref. = 26 м/сек**	**Vref. = 28 м/сек**
тип оголовника	допустимый вес единичнего светильника	I зона, II категория территории	I и III зона, II категория территории до 450м н.у.м.	II зона, II категория территории	III зона, II категория территории до 755м н.у.м.
WA-01	10	0,26	0,18	x	x
WA-1	10	0,28	0,20	x	x
WA-2	10	0,17	x	x	x
WA-3	10	0,22	0,15	x	x
WA-5/1	10	0,15	x	x	x
WA-8/1	10	0,17	x	x	x
WA-14/1	10	0,18	x	x	x
WN-1	15	0,22(Cx=1)	0,16(Cx=1)	x	x

SAL-6 код 42207	Допустимая боковая поверхность светильников и оголовников [м^2] для Cx=1			
	Vref. = 22 м/сек	**Vref. = 24 м/сек**	**Vref. = 26 м/сек**	**Vref. = 28 м/сек**
Допустимая масса светильников и оголовников [кг]	I зона, II атегория территории	I и III зона, II атегория территории до 450м н.у.м.	II зона, II атегория территории	III зона, II категория территории до 755м н.у.м.
20	0,26	0,20	0,13	0,1

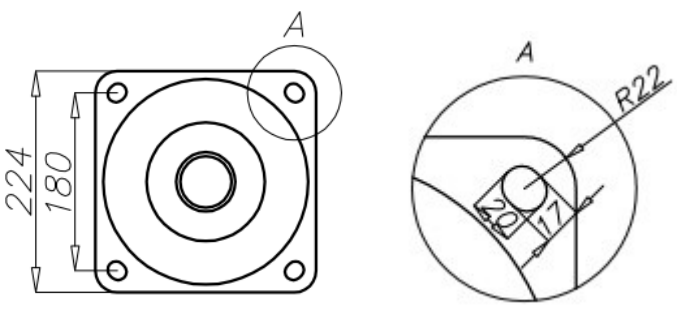

- поверхность: шлифованный алюминий
- анодирование в 10 цветах, каждый с возможносью глянец
- порошковая окраска по палитре RAL (в любой цвет по желанию клиента)
- вариант обеспечения эластомером по цвету опоры до высоты 350мм (другая высота по желанию клиента)
- стандартная ниша ROSA
- упаковка: полипропыленовый материал
- сертификат пассивной безопасности 100NE2